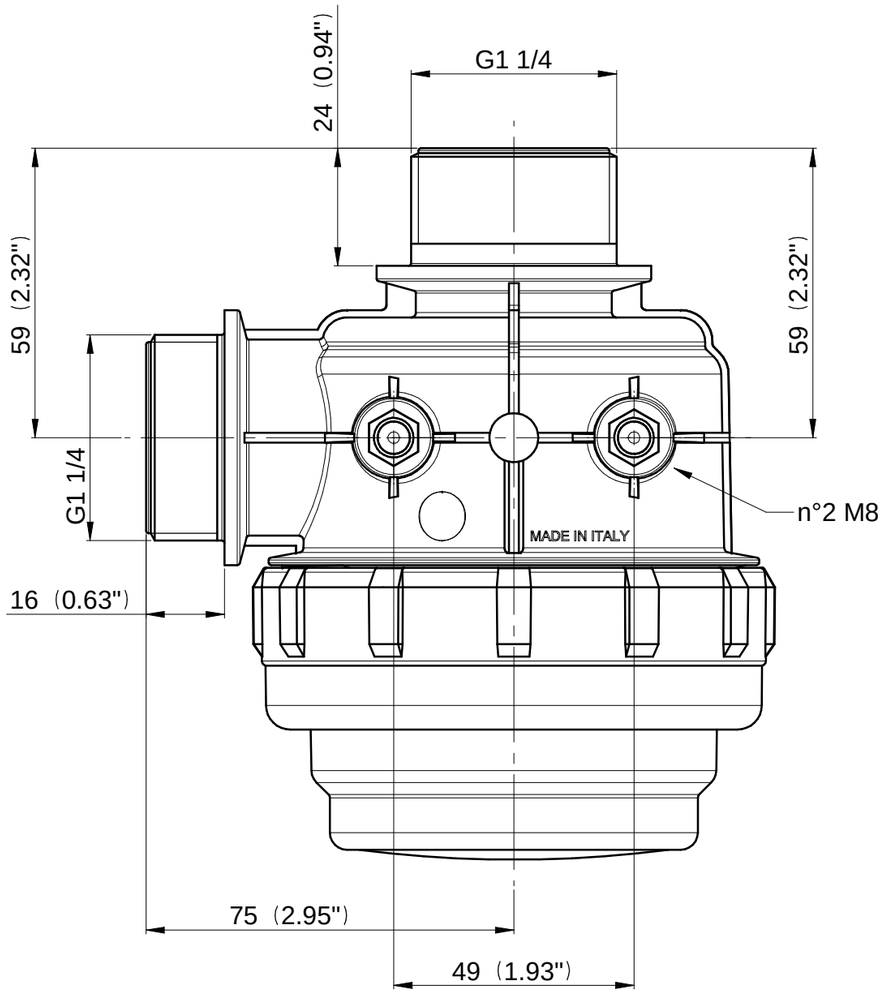

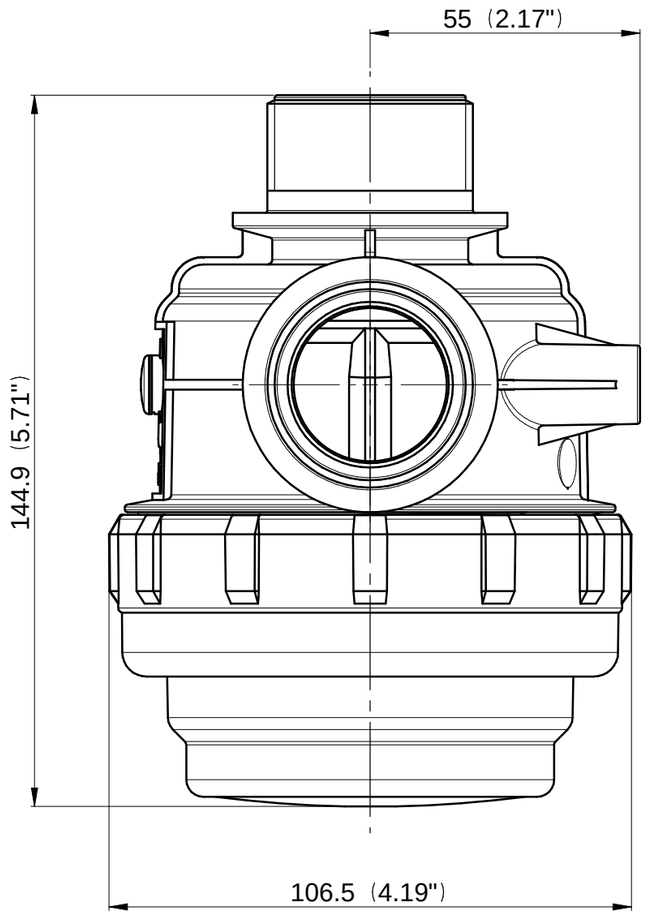

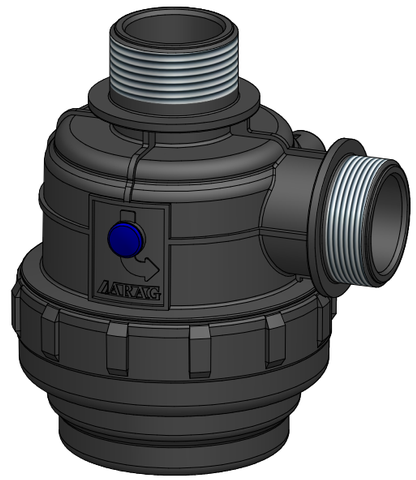

GENERAL FEAUTURES

- Filtering capacity 60 l/min (16 GPM)
- G1"1/4 Male threaded coupling
- Screen type cartridge Stainless steel 50mesh
- Made in Polypropylene
- Gaskets in EPDM

ARAG® A Nordson Company

DISEGNO 3102053	INDICE MODIFICA 0	CLASSE TOLLERANZA EN-ISO 2768-vL	
		PRIMA EMISSIONE DISEGNO	
DENOMINAZIONE FILTRO ASPIRAZ. G1"1/4 M. F.C. 50mesh		FIRMA Bassi L.	
		DATA 12/02/2025	
		SCALA 1:1,25	DIS. A3

REV. 01

QUESTO E' UN DOCUMENTO RISERVATO DI PROPRIETA' DI ARAG srl, via Palladio 5/A 42048 RUBIERA (RE) ITALY. IL SUO CONTENUTO NON POTRA' ESSERE COMUNICATO A TERZI SENZA IL PERMESSO SCRITTO DEL PROPRIETARIO.
THIS CONFIDENTIAL DOCUMENT IS EXCLUSIVE PROPERTY OF ARAG srl, via Palladio 5/A 42048 RUBIERA (RE) ITALY. ITS CONTENTS CANNOT BE DISCLOSED TO ANYONE WITHOUT WRITTEN PERMISSION OF THE OWNER.